Łożysko kulkowe zwykłe 6205-ZZENR INNE

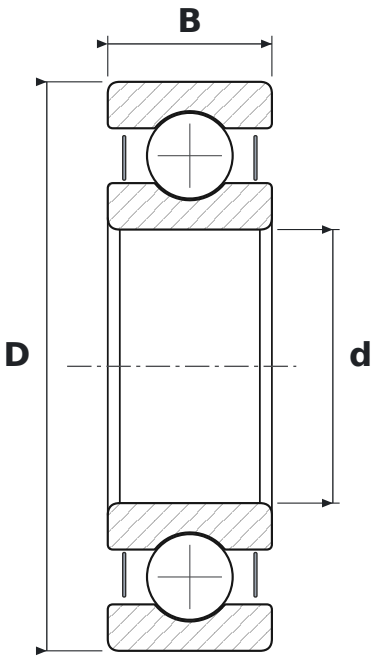

WYMIARY

d	średnica wewnętrzna	**25 mm**
D	średnica zewnętrzna	**52 mm**
B	szerokość	**15 mm**

CO ZNACZY OZNACZENIE 6205-ZZENR

62	łożysko kulkowe zwykłe (6), seria średnic 2 – lekka
ZZ	blaszki ochronne, dwustronne
E	wykonanie wzmocnione, zwiększona nośność
NR	rowek z pierścieniem osadczym

PARAMETRY

Producent	**INNE**
Symbol producenta	**6205-ZZENR**
Elementy toczne	**łożysko kulkowe jednorzędowe**
Masa	**0,13 kg**