# Łożysko kulkowe zwykłe 6206-2Z NKE

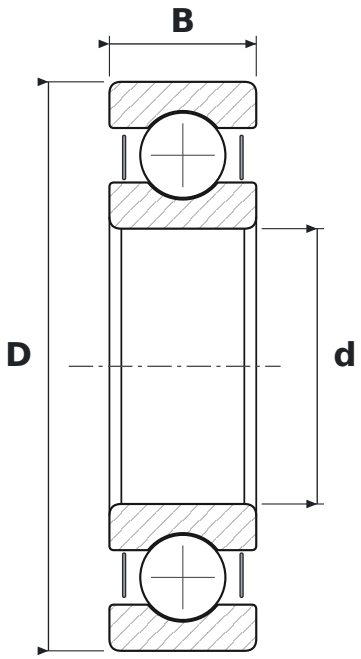


## WYMIARY

| | | |
|---|---|---|
| **d** | średnica wewnętrzna | **30 mm** |
| **D** | średnica zewnętrzna | **62 mm** |
| **B** | szerokość | **16 mm** |

## CO ZNACZY OZNACZENIE 6206-2Z

| | |
|---|---|
| **62** | łożysko kulkowe zwykłe (6), seria średnic 2 – lekka |
| **2Z** | blaszki ochronne, dwustronne |

## PARAMETRY

| | |
|---|---|
| Producent | **NKE** |
| Symbol producenta | **6206-2Z** |
| Elementy toczne | **łożysko kulkowe jednorzędowe** |