Łożysko kulkowe zwykłe 6206-2ZNR ZEN

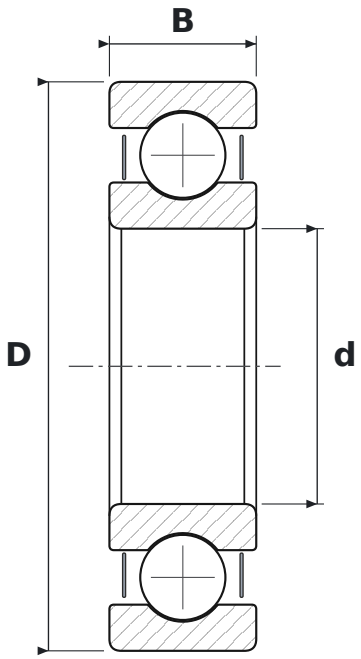

WYMIARY

d	średnica wewnętrzna	**30 mm**
D	średnica zewnętrzna	**62 mm**
B	szerokość	**16 mm**

CO ZNACZY OZNACZENIE 6206-2ZNR

62	łożysko kulkowe zwykłe (6), seria średnic 2 – lekka
2Z	blaszki ochronne, dwustronne
NR	rowek z pierścieniem osadczym

PARAMETRY

Producent	**ZEN**
Symbol producenta	**6206-2ZNR**
Elementy toczne	**łożysko kulkowe jednorzędowe**
Masa	**0,199 kg**