Deep groove ball bearing 6206-HRS-C2-C3 FAG

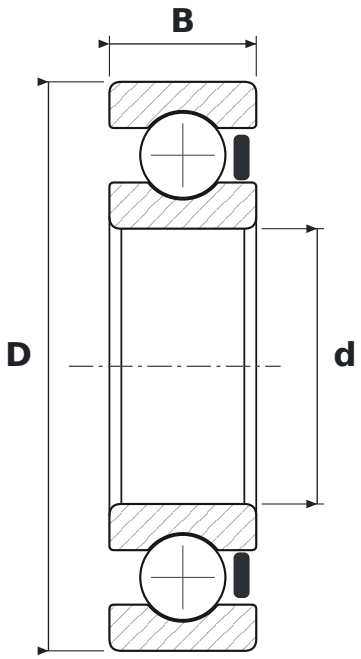

DIMENSIONS

d	bore diameter	**30 mm**
D	outside diameter	**62 mm**
B	width	**16 mm**

WHAT 6206-HRS-C2-C3 MEANS

62	łożysko kulkowe zwykłe (6), seria średnic 2 – lekka
HRS	uszczelnienie wargowe z gumy NBR (stykowe) z jednej strony, mniejsze tarcie niż w wykonaniu RSR
C2	radial clearance smaller than normal
C3	radial clearance greater than normal

SPECIFICATIONS

Manufacturer	**FAG**
Manufacturer designation	**6206-HRS-C2-C3**
Rolling elements	**single-row ball bearing**