Łożysko kulkowe zwykłe 6206-RS1C3 SKF

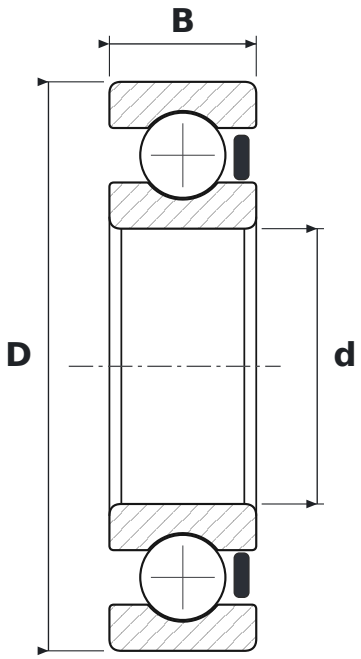

WYMIARY

d	średnica wewnętrzna	**30 mm**
D	średnica zewnętrzna	**62 mm**
B	szerokość	**16 mm**

CO ZNACZY OZNACZENIE 6206-RS1C3

62	łożysko kulkowe zwykłe (6), seria średnic 2 – lekka
RS1	uszczelnienie stykowe z kauczuku NBR wzmocnione blachą stalową, jednostronne
C3	luz promieniowy zwiększony

PARAMETRY

Producent	**SKF**
Symbol producenta	**6206-RS1C3**
Elementy toczne	**łożysko kulkowe jednorzędowe**
Nośność dynamiczna C	**20,3 kN**
Nośność statyczna C0	**11,2 kN**
Masa	**0,194 kg**