Deep groove ball bearing 6206-RSRC3 NKE

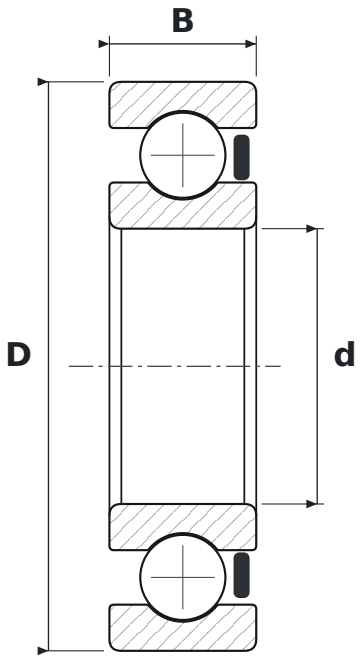

DIMENSIONS

d	bore diameter	**30 mm**
D	outside diameter	**62 mm**
B	width	**16 mm**

WHAT 6206-RSRC3 MEANS

62	łożysko kulkowe zwykłe (6), seria średnic 2 – lekka
RSR	uszczelnienie gumowe (NBR) stykowe typu RSR, jednostronne – warga przylega promieniowo do szlifowanego obrzeża pierścienia wewnętrznego
C3	radial clearance greater than normal

SPECIFICATIONS

Manufacturer	**NKE**
Manufacturer designation	**6206-RSRC3**
Rolling elements	**single-row ball bearing**
Mass	**0.19 kg**