Łożysko kulkowe zwykłe 6207-2RS1 SKF

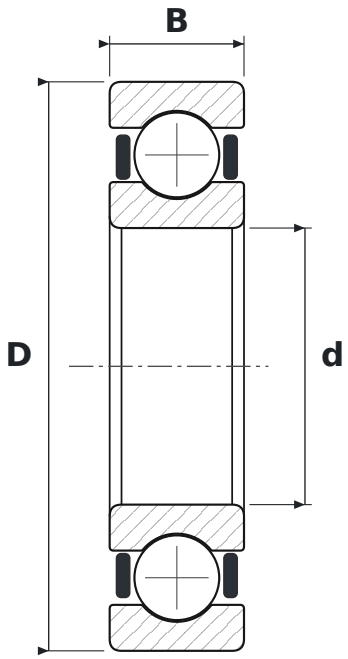

WYMIARY

d	średnica wewnętrzna	**35 mm**
D	średnica zewnętrzna	**72 mm**
B	szerokość	**17 mm**

CO ZNACZY OZNACZENIE 6207-2RS1

62	łożysko kulkowe zwykłe (6), seria średnic 2 – lekka
2RS1	uszczelnienia stykowe z kauczuku NBR wzmocnione blachą stalową, dwustronne

PARAMETRY

Producent	**SKF**
Symbol producenta	**6207-2RS1**
Elementy toczne	**łożysko kulkowe jednorzędowe**
Nośność dynamiczna C	**27 kN**
Nośność statyczna C0	**15,3 kN**
Masa	**0,29 kg**