Łożysko kulkowe zwykłe 6207 SKF

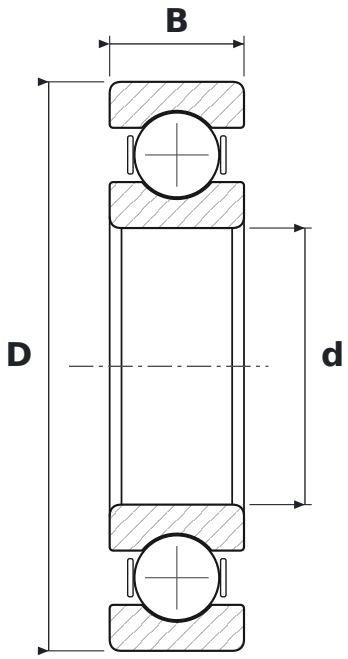

WYMIARY

d	średnica wewnętrzna	**35 mm**
D	średnica zewnętrzna	**72 mm**
B	szerokość	**17 mm**

PARAMETRY

Producent	**SKF**
Symbol producenta	**6207**
Elementy toczne	**łożysko kulkowe jednorzędowe**
Uszczelnienie	**otwarte – bez uszczelnień**
Luz promieniowy	**CN – normalny**
Nośność dynamiczna C	**27 kN**
Nośność statyczna C0	**15,3 kN**
Masa	**0,281 kg**