Łożysko kulkowe zwykłe 6207-ZZECM INNE

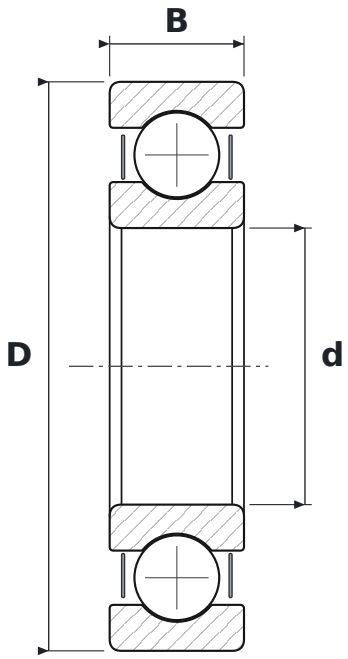

WYMIARY

d	średnica wewnętrzna	**35 mm**
D	średnica zewnętrzna	**72 mm**
B	szerokość	**17 mm**

CO ZNACZY OZNACZENIE 6207-ZZECM

62	łożysko kulkowe zwykłe (6), seria średnic 2 – lekka
ZZ	blaszki ochronne, dwustronne
ECM	wykonanie EC, koszyk mosiężny (SKF)

PARAMETRY

Producent	**INNE**
Symbol producenta	**6207-ZZECM**
Elementy toczne	**łożysko kulkowe jednorzędowe**
Masa	**0,29 kg**