Łożysko kulkowe zwykłe 6208 C4 SKF

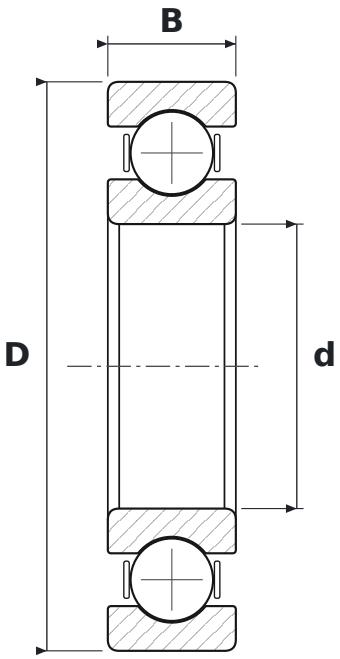

WYMIARY

d	średnica wewnętrzna	**40 mm**
D	średnica zewnętrzna	**80 mm**
B	szerokość	**18 mm**

CO ZNACZY OZNACZENIE 6208 C4

62	łożysko kulkowe zwykłe (6), seria średnic 2 – lekka
C4	luz promieniowy duży

PARAMETRY

Producent	**SKF**
Symbol producenta	**6208 C4**
Elementy toczne	**łożysko kulkowe jednorzędowe**
Nośność dynamiczna C	**32,5 kN**
Nośność statyczna C0	**19 kN**