Deep groove ball bearing 6208-RSR NKE

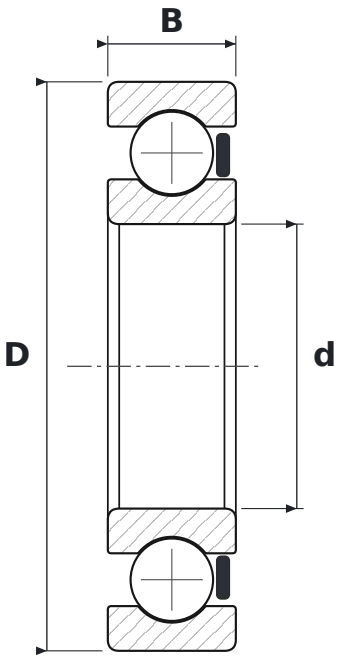

DIMENSIONS

d	bore diameter	**40 mm**
D	outside diameter	**80 mm**
B	width	**18 mm**

WHAT 6208-RSR MEANS

62	łożysko kulkowe zwykłe (6), seria średnic 2 – lekka
RSR	uszczelnienie gumowe (NBR) stykowe typu RSR, jednostronne – warga przylega promieniowo do szlifowanego obrzeża pierścienia wewnętrznego

SPECIFICATIONS

Manufacturer	**NKE**
Manufacturer designation	**6208-RSR**
Rolling elements	**single-row ball bearing**