Łożysko kulkowe zwykłe 6208 ZZ SNR

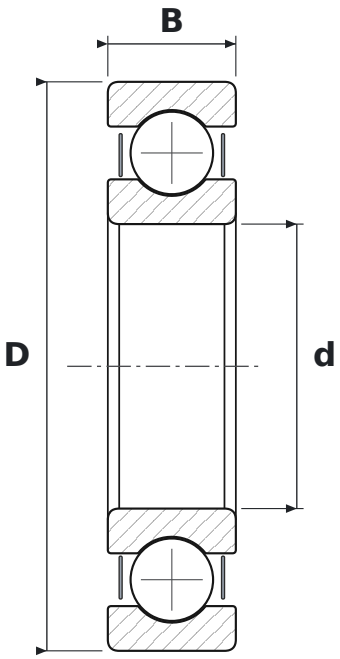

WYMIARY

d	średnica wewnętrzna	**40 mm**
D	średnica zewnętrzna	**80 mm**
B	szerokość	**18 mm**

CO ZNACZY OZNACZENIE 6208 ZZ

62	łożysko kulkowe zwykłe (6), seria średnic 2 – lekka
ZZ	blaszki ochronne, dwustronne

PARAMETRY

Producent	**SNR**
Symbol producenta	**6208 ZZ**
Elementy toczne	**łożysko kulkowe jednorzędowe**