Łożysko kulkowe zwykłe 6208-ZZC3 NSK

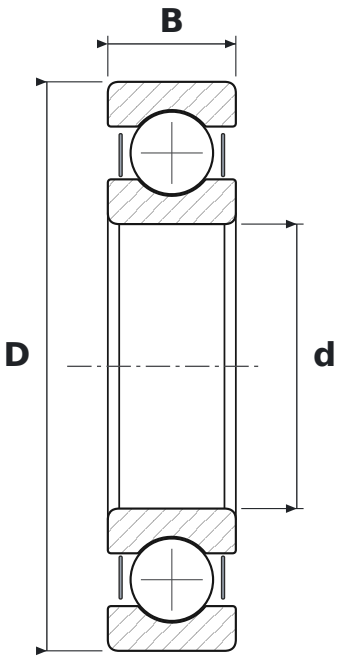

WYMIARY

d	średnica wewnętrzna	**40 mm**
D	średnica zewnętrzna	**80 mm**
B	szerokość	**18 mm**

CO ZNACZY OZNACZENIE 6208-ZZC3

62	łożysko kulkowe zwykłe (6), seria średnic 2 – lekka
ZZ	blaszki ochronne, dwustronne
C3	luz promieniowy zwiększony

PARAMETRY

Producent	**NSK**
Symbol producenta	**6208-ZZC3**
Elementy toczne	**łożysko kulkowe jednorzędowe**