Łożysko kulkowe zwykłe 6209-2RS-C3 TIMKEN

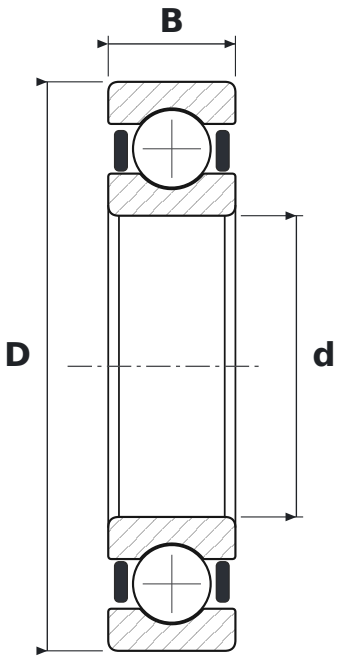

WYMIARY

d	średnica wewnętrzna	**45 mm**
D	średnica zewnętrzna	**85 mm**
B	szerokość	**19 mm**

CO ZNACZY OZNACZENIE 6209-2RS-C3

62	łożysko kulkowe zwykłe (6), seria średnic 2 – lekka
2RS	uszczelnienia gumowe stykowe, dwustronne
C3	luz promieniowy zwiększony

PARAMETRY

Producent	**TIMKEN**
Symbol producenta	**6209-2RS-C3**
Elementy toczne	**łożysko kulkowe jednorzędowe**