CASTOMER

DATASHEET

Deep groove ball bearing 6209 2RSCM KOYO

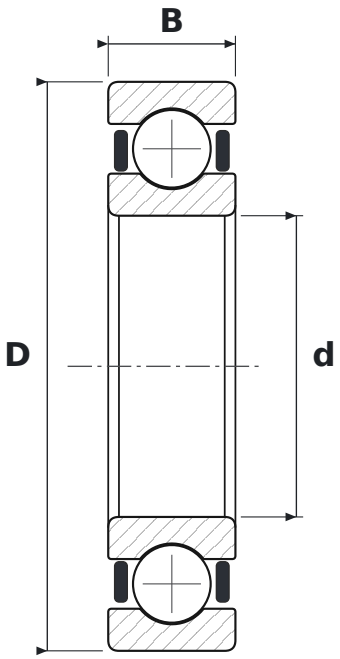

DIMENSIONS

d	bore diameter	**45 mm**
D	outside diameter	**85 mm**
B	width	**19 mm**

WHAT 6209 2RSCM MEANS

62	łożysko kulkowe zwykłe (6), seria średnic 2 – lekka
2RS	uszczelnienia stykowe, dwustronne
CM	luz promieniowy do łożysk silników elektrycznych

SPECIFICATIONS

Manufacturer	**KOYO**
Manufacturer designation	**6209 2RSCM**
Rolling elements	**single-row ball bearing**