Łożysko kulkowe zwykłe 6209-2Z NKE

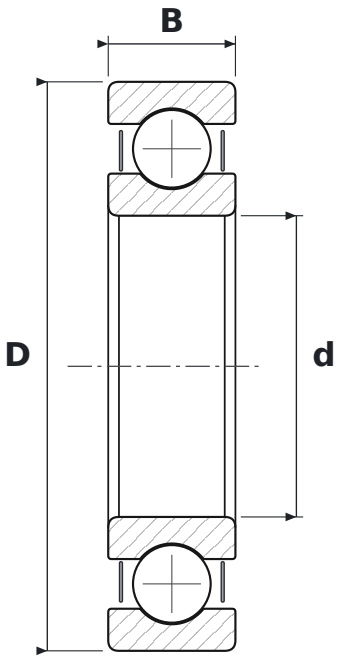

WYMIARY

d	średnica wewnętrzna	**45 mm**
D	średnica zewnętrzna	**85 mm**
B	szerokość	**19 mm**

CO ZNACZY OZNACZENIE 6209-2Z

62	łożysko kulkowe zwykłe (6), seria średnic 2 – lekka
2Z	blaszki ochronne, dwustronne

PARAMETRY

Producent	**NKE**
Symbol producenta	**6209-2Z**
Elementy toczne	**łożysko kulkowe jednorzędowe**
Masa	**0,413 kg**