Łożysko kulkowe zwykłe 6209 CM KOYO

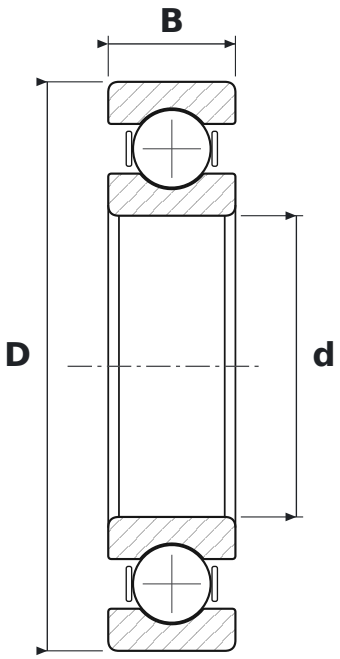

WYMIARY

d	średnica wewnętrzna	**45 mm**
D	średnica zewnętrzna	**85 mm**
B	szerokość	**19 mm**

CO ZNACZY OZNACZENIE 6209 CM

62	łożysko kulkowe zwykłe (6), seria średnic 2 – lekka
CM	luz promieniowy do łożysk silników elektrycznych

PARAMETRY

Producent	**KOYO**
Symbol producenta	**6209 CM**
Elementy toczne	**łożysko kulkowe jednorzędowe**