Łożysko kulkowe zwykłe 6209-DDU NSK

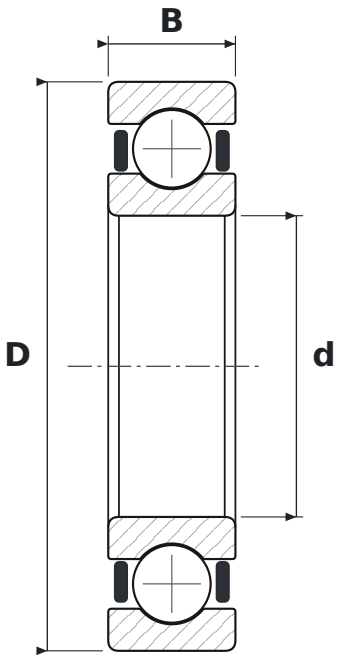

WYMIARY

d	średnica wewnętrzna	**45 mm**
D	średnica zewnętrzna	**85 mm**
B	szerokość	**19 mm**

CO ZNACZY OZNACZENIE 6209-DDU

62	łożysko kulkowe zwykłe (6), seria średnic 2 – lekka
DDU	uszczelnienia gumowe stykowe (standardowo kauczuk nitrylowy NBR), dwustronne, od −10 do +100 °C

PARAMETRY

Producent	**NSK**
Symbol producenta	**6209-DDU**
Elementy toczne	**łożysko kulkowe jednorzędowe**
Masa	**0,43 kg**