Łożysko kulkowe zwykłe 6209 ZZC3 SNR

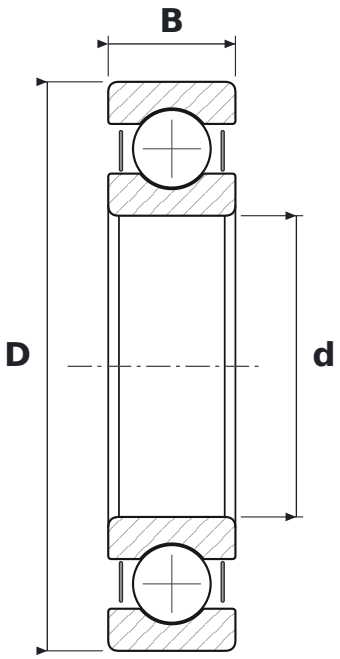

WYMIARY

d	średnica wewnętrzna	**45 mm**
D	średnica zewnętrzna	**85 mm**
B	szerokość	**19 mm**

CO ZNACZY OZNACZENIE 6209 ZZC3

62	łożysko kulkowe zwykłe (6), seria średnic 2 – lekka
ZZ	blaszki ochronne, dwustronne
C3	luz promieniowy zwiększony

PARAMETRY

Producent	**SNR**
Symbol producenta	**6209 ZZC3**
Elementy toczne	**łożysko kulkowe jednorzędowe**