Łożysko kulkowe zwykłe 6210-2RS2C3 NKE

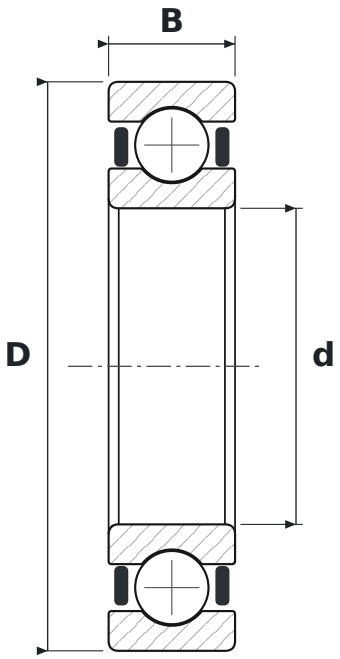

WYMIARY

d	średnica wewnętrzna	**50 mm**
D	średnica zewnętrzna	**90 mm**
B	szerokość	**20 mm**

CO ZNACZY OZNACZENIE 6210-2RS2C3

62	łożysko kulkowe zwykłe (6), seria średnic 2 – lekka
2RS2	uszczelnienia gumowe (NBR) stykowe typu RS2, dwustronne – warga przylega osiowo do pierścienia wewnętrznego
C3	luz promieniowy zwiększony

PARAMETRY

Producent	**NKE**
Symbol producenta	**6210-2RS2C3**
Elementy toczne	**łożysko kulkowe jednorzędowe**