Łożysko kulkowe zwykłe 6210-2RSC3 KOYO

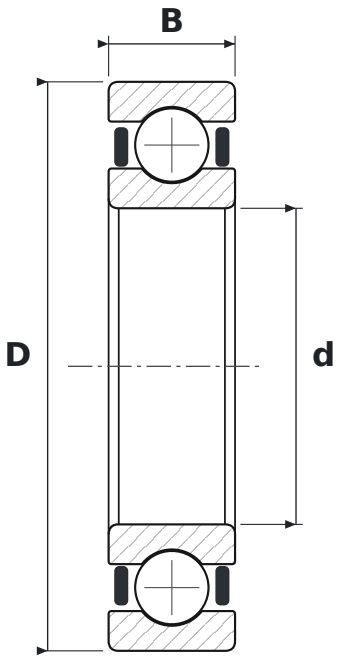

WYMIARY

d	średnica wewnętrzna	**50 mm**
D	średnica zewnętrzna	**90 mm**
B	szerokość	**20 mm**

CO ZNACZY OZNACZENIE 6210-2RSC3

62	łożysko kulkowe zwykłe (6), seria średnic 2 – lekka
2RS	uszczelnienia stykowe, dwustronne
C3	luz promieniowy zwiększony

PARAMETRY

Producent	**KOYO**
Symbol producenta	**6210-2RSC3**
Elementy toczne	**łożysko kulkowe jednorzędowe**