Deep groove ball bearing 6210-2RSR-NR NKE

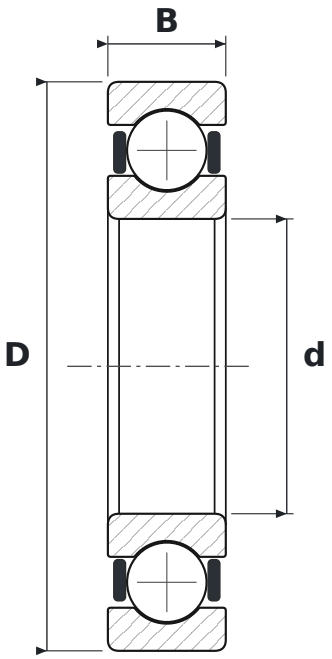

DIMENSIONS

d	bore diameter	**50 mm**
D	outside diameter	**96.5 mm**
B	width	**20 mm**

WHAT 6210-2RSR-NR MEANS

62	łożysko kulkowe zwykłe (6), seria średnic 2 – lekka
2RSR	uszczelnienia gumowe (NBR) stykowe typu RSR, dwustronne – warga przylega promieniowo do szlifowanego obrzeża pierścienia wewnętrznego
NR	snap ring groove with snap ring

SPECIFICATIONS

Manufacturer	**NKE**
Manufacturer designation	**6210-2RSR-NR**
Rolling elements	**single-row ball bearing**