Łożysko kulkowe zwykłe 6210-C-2HRS-C3 FAG

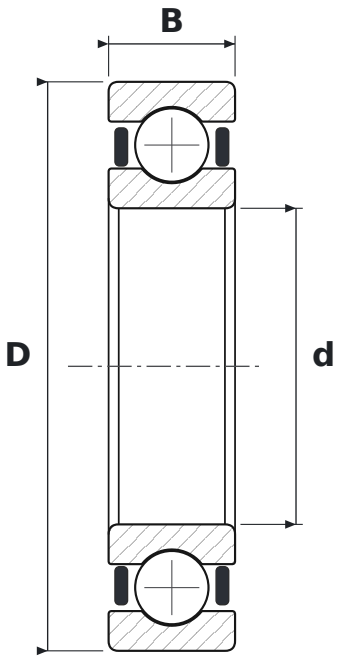

WYMIARY

d	średnica wewnętrzna	**50 mm**
D	średnica zewnętrzna	**90 mm**
B	szerokość	**20 mm**

CO ZNACZY OZNACZENIE 6210-C-2HRS-C3

62	łożysko kulkowe zwykłe (6), seria średnic 2 – lekka
C	generacja C – zmieniona konstrukcja wewnętrzna łożyska (FAG)
2HRS	uszczelnienia wargowe stykowe (NBR), dwustronne – warga przylega osiowo
C3	luz promieniowy zwiększony

PARAMETRY

Producent	**FAG**
Symbol producenta	**6210-C-2HRS-C3 (-2RSR-C3)**
Elementy toczne	**łożysko kulkowe jednorzędowe**