Łożysko kulkowe zwykłe 6210 ZZ SNR

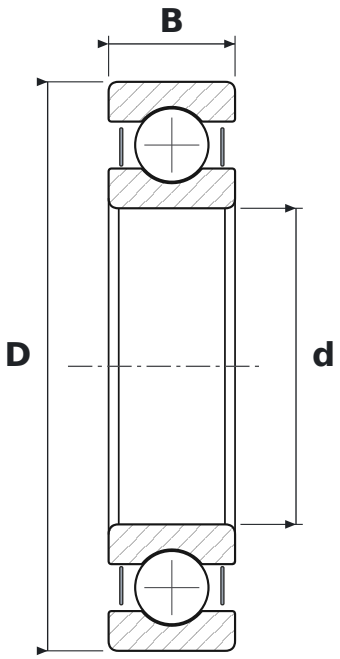

WYMIARY

d	średnica wewnętrzna	**50 mm**
D	średnica zewnętrzna	**90 mm**
B	szerokość	**20 mm**

CO ZNACZY OZNACZENIE 6210 ZZ

62	łożysko kulkowe zwykłe (6), seria średnic 2 – lekka
ZZ	blaszki ochronne, dwustronne

PARAMETRY

Producent	**SNR**
Symbol producenta	**6210 ZZ**
Elementy toczne	**łożysko kulkowe jednorzędowe**