Łożysko kulkowe zwykłe 6211 2RS KOYO

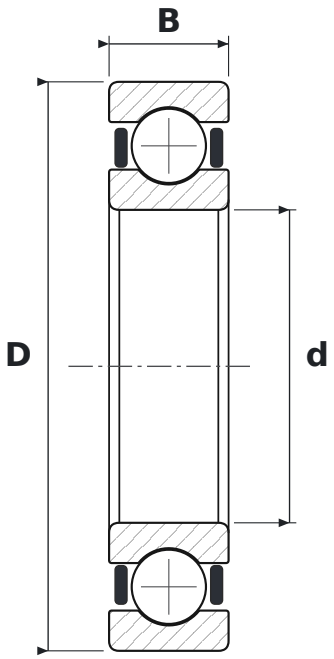

WYMIARY

d	średnica wewnętrzna	**55 mm**
D	średnica zewnętrzna	**100 mm**
B	szerokość	**21 mm**

CO ZNACZY OZNACZENIE 6211 2RS

62	łożysko kulkowe zwykłe (6), seria średnic 2 – lekka
2RS	uszczelnienia stykowe, dwustronne

PARAMETRY

Producent	**KOYO**
Symbol producenta	**6211 2RS**
Elementy toczne	**łożysko kulkowe jednorzędowe**