Łożysko kulkowe zwykłe 6211-C-C3 FAG

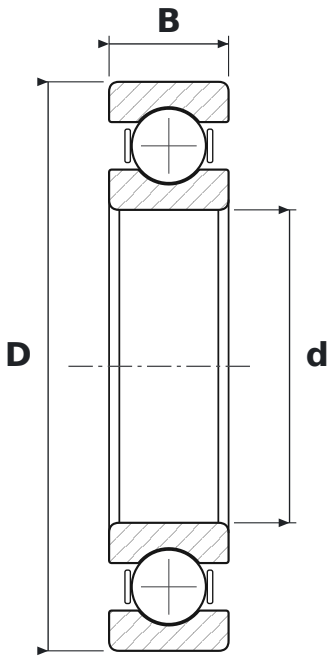

WYMIARY

d	średnica wewnętrzna	**55 mm**
D	średnica zewnętrzna	**100 mm**
B	szerokość	**21 mm**

CO ZNACZY OZNACZENIE 6211-C-C3

62	łożysko kulkowe zwykłe (6), seria średnic 2 – lekka
C	generacja C – zmieniona konstrukcja wewnętrzna łożyska (FAG)
C3	luz promieniowy zwiększony

PARAMETRY

Producent	**FAG**
Symbol producenta	**6211-C-C3**
Elementy toczne	**łożysko kulkowe jednorzędowe**