Łożysko kulkowe zwykłe 6211 F605 SNR

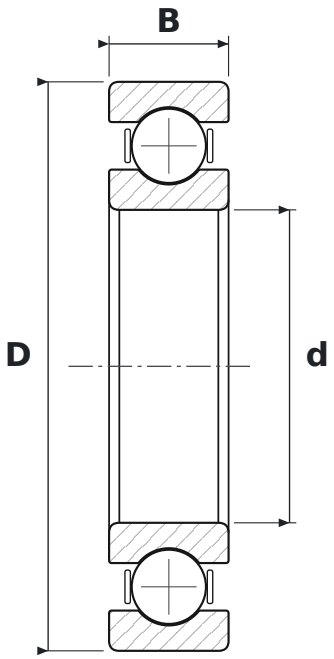

WYMIARY

d	średnica wewnętrzna	**55 mm**
D	średnica zewnętrzna	**100 mm**
B	szerokość	**21 mm**

PARAMETRY

Producent	**SNR**
Symbol producenta	**6211 F605**
Elementy toczne	**łożysko kulkowe jednorzędowe**
Uszczelnienie	**otwarte – bez uszczelnień**
Luz promieniowy	**CN – normalny**