Łożysko kulkowe zwykłe 6211 VA201 SKF

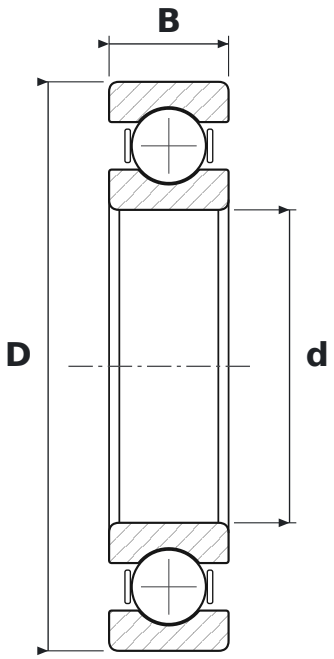

WYMIARY

d	średnica wewnętrzna	**55 mm**
D	średnica zewnętrzna	**100 mm**
B	szerokość	**21 mm**

CO ZNACZY OZNACZENIE 6211 VA201

62	łożysko kulkowe zwykłe (6), seria średnic 2 – lekka
VA201	wykonanie do wysokich temperatur (do 250 °C): smarowanie mieszaniną glikolu polialkilenowego z grafitem, części fosforanowane, luz promieniowy wielokrotnie większy od C5

PARAMETRY

Producent	**SKF**
Symbol producenta	**6211 VA201**
Elementy toczne	**łożysko kulkowe jednorzędowe**
Nośność dynamiczna C	**46,2 kN**
Nośność statyczna C0	**29 kN**
Masa	**0,59 kg**