Łożysko kulkowe zwykłe 6211-2Z/C3WT SKF

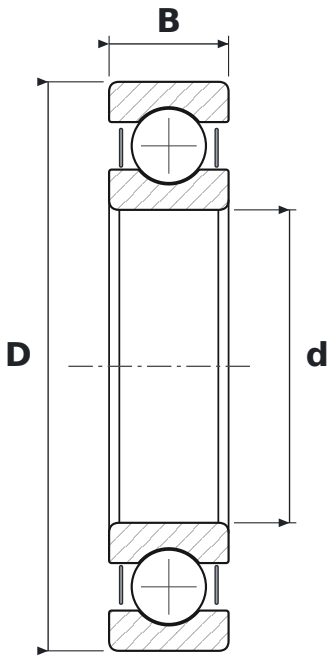

WYMIARY

d	średnica wewnętrzna	**55 mm**
D	średnica zewnętrzna	**100 mm**
B	szerokość	**21 mm**

CO ZNACZY OZNACZENIE 6211-2Z/C3WT

62	łożysko kulkowe zwykłe (6), seria średnic 2 – lekka
2Z	blaszki ochronne, dwustronne
C3	luz promieniowy zwiększony
WT	smar o szerokim zakresie temperatur: zagęszczacz polimocznikowy, olej estrowy, NLGI 2–3

PARAMETRY

Producent	**SKF**
Symbol producenta	**6211-2Z/C3WT**
Elementy toczne	**łożysko kulkowe jednorzędowe**
Nośność dynamiczna C	**46,2 kN**
Nośność statyczna C0	**29 kN**