Łożysko kulkowe zwykłe 6211 ZZCM/5K NTN

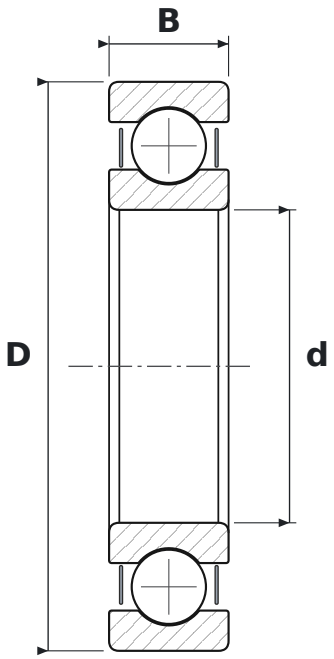

WYMIARY

d	średnica wewnętrzna	**55 mm**
D	średnica zewnętrzna	**100 mm**
B	szerokość	**21 mm**

CO ZNACZY OZNACZENIE 6211 ZZCM/5K

62	łożysko kulkowe zwykłe (6), seria średnic 2 – lekka
ZZ	blaszki ochronne, dwustronne
CM	luz do silników elektrycznych (cicha praca)
5K	smar Kyodo Yushi Multemp SRL (od −40 do +150 °C)

PARAMETRY

Producent	**NTN**
Symbol producenta	**6211 ZZCM/5K**
Elementy toczne	**łożysko kulkowe jednorzędowe**