Deep groove ball bearing 6212-DU NSK

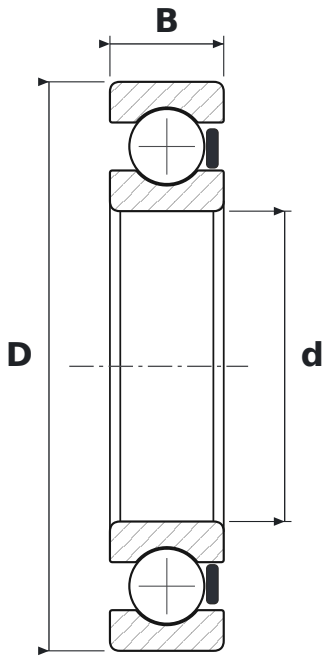

DIMENSIONS

d	bore diameter	**60 mm**
D	outside diameter	**110 mm**
B	width	**22 mm**

WHAT 6212-DU MEANS

62	łożysko kulkowe zwykłe (6), seria średnic 2 – lekka
DU	uszczelnienie gumowe stykowe (standardowo kauczuk nitrylowy NBR), jednostronne

SPECIFICATIONS

Manufacturer	**NSK**
Manufacturer designation	**6212-DU**
Rolling elements	**single-row ball bearing**
Mass	**0.785 kg**