Łożysko kulkowe zwykłe 6212 NSK

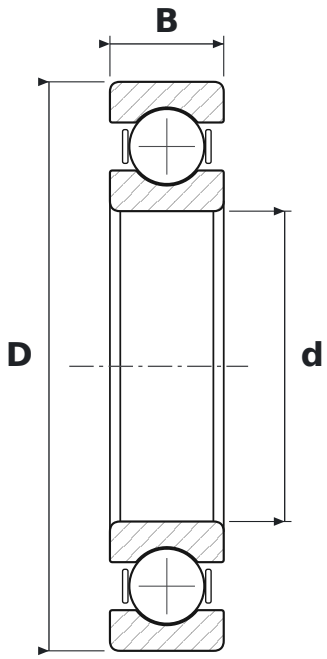

WYMIARY

d	średnica wewnętrzna	**60 mm**
D	średnica zewnętrzna	**110 mm**
B	szerokość	**22 mm**

PARAMETRY

Producent	**NSK**
Symbol producenta	**6212**
Elementy toczne	**łożysko kulkowe jednorzędowe**
Uszczelnienie	**otwarte – bez uszczelnień**
Luz promieniowy	**CN – normalny**