Łożysko kulkowe zwykłe 6212-RS1 SKF

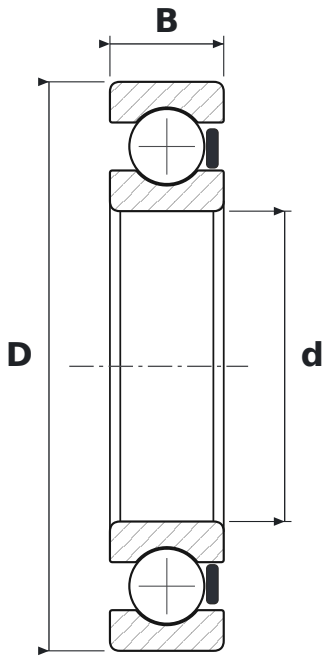

WYMIARY

d	średnica wewnętrzna	**60 mm**
D	średnica zewnętrzna	**110 mm**
B	szerokość	**22 mm**

CO ZNACZY OZNACZENIE 6212-RS1

62	łożysko kulkowe zwykłe (6), seria średnic 2 – lekka
RS1	uszczelnienie stykowe z kauczuku NBR wzmocnione blachą stalową, jednostronne

PARAMETRY

Producent	**SKF**
Symbol producenta	**6212-RS1**
Elementy toczne	**łożysko kulkowe jednorzędowe**
Nośność dynamiczna C	**55,3 kN**
Nośność statyczna C0	**36 kN**