Deep groove ball bearing 6212-RSR FAG

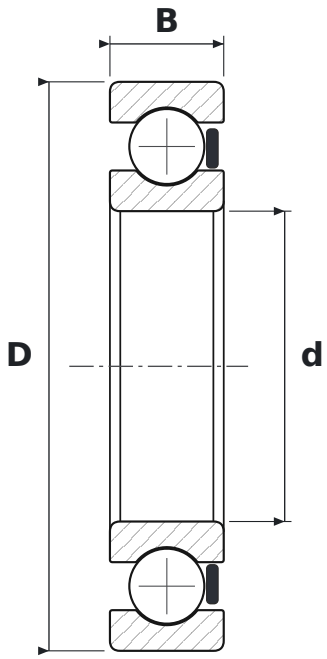

DIMENSIONS

d	bore diameter	**60 mm**
D	outside diameter	**110 mm**
B	width	**22 mm**

WHAT 6212-RSR MEANS

62	łożysko kulkowe zwykłe (6), seria średnic 2 – lekka
RSR	uszczelnienie wargowe z gumy NBR (stykowe) z jednej strony

SPECIFICATIONS

Manufacturer	**FAG**
Manufacturer designation	**6212-RSR**
Rolling elements	**single-row ball bearing**
Mass	**0.793 kg**