Deep groove ball bearing 6212 VA201 SKF

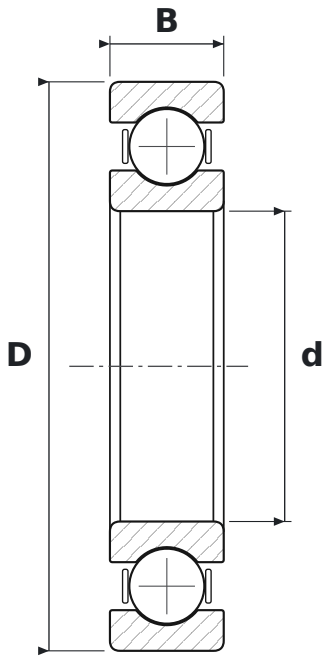

DIMENSIONS

d	bore diameter	**60 mm**
D	outside diameter	**110 mm**
B	width	**22 mm**

WHAT 6212 VA201 MEANS

62	łożysko kulkowe zwykłe (6), seria średnic 2 – lekka
VA201	wykonanie do wysokich temperatur (do 250 °C): smarowanie mieszaniną glikolu polialkilenowego z grafitem, części fosforanowane, luz promieniowy wielokrotnie większy od C5

SPECIFICATIONS

Manufacturer	**SKF**
Manufacturer designation	**6212 VA201**
Rolling elements	**single-row ball bearing**
Basic dynamic load rating C	**55.3 kN**
Basic static load rating C0	**36 kN**