Łożysko kulkowe zwykłe 6212-Z NKE

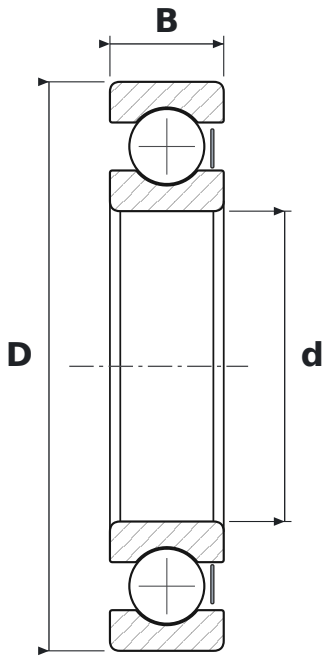

WYMIARY

d	średnica wewnętrzna	**60 mm**
D	średnica zewnętrzna	**110 mm**
B	szerokość	**22 mm**

CO ZNACZY OZNACZENIE 6212-Z

62	łożysko kulkowe zwykłe (6), seria średnic 2 – lekka
Z	blaszka ochronna, jednostronna

PARAMETRY

Producent	**NKE**
Symbol producenta	**6212-Z**
Elementy toczne	**łożysko kulkowe jednorzędowe**
Masa	**0,78 kg**