Łożysko kulkowe zwykłe 6212-ZEC3 NACHI

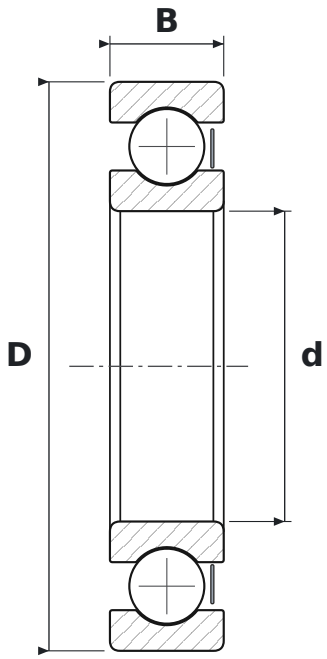

WYMIARY

d	średnica wewnętrzna	**60 mm**
D	średnica zewnętrzna	**110 mm**
B	szerokość	**22 mm**

CO ZNACZY OZNACZENIE 6212-ZEC3

62	łożysko kulkowe zwykłe (6), seria średnic 2 – lekka
ZE	blaszka ochronna, jednostronna
C3	luz promieniowy zwiększony

PARAMETRY

Producent	**NACHI**
Symbol producenta	**6212-ZEC3**
Elementy toczne	**łożysko kulkowe jednorzędowe**