Łożysko kulkowe zwykłe 6212-ZZE INNE

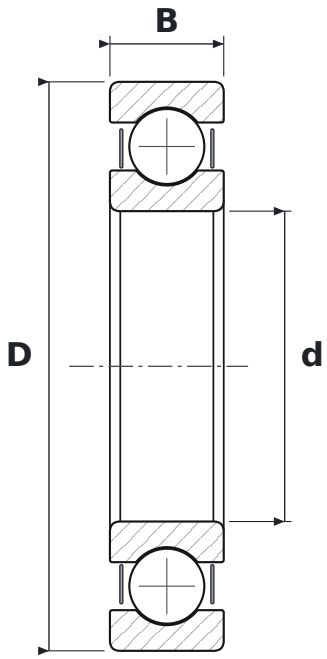

WYMIARY

d	średnica wewnętrzna	**60 mm**
D	średnica zewnętrzna	**110 mm**
B	szerokość	**22 mm**

CO ZNACZY OZNACZENIE 6212-ZZE

62	łożysko kulkowe zwykłe (6), seria średnic 2 – lekka
ZZ	blaszki ochronne, dwustronne
E	wykonanie wzmocnione, zwiększona nośność

PARAMETRY

Producent	**INNE**
Symbol producenta	**6212-ZZE**
Elementy toczne	**łożysko kulkowe jednorzędowe**
Masa	**0,76 kg**