Deep groove ball bearing 6213-2NSE NACHI

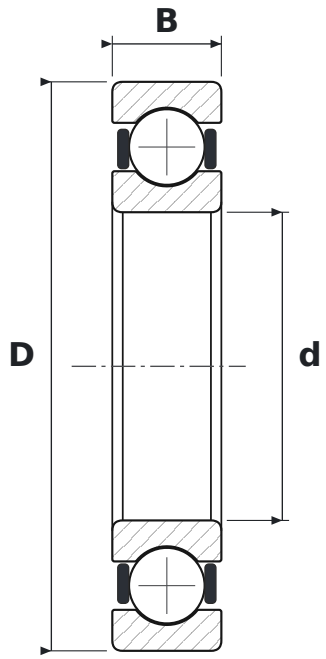

DIMENSIONS

d	bore diameter	**65 mm**
D	outside diameter	**120 mm**
B	width	**23 mm**

WHAT 6213-2NSE MEANS

62	łożysko kulkowe zwykłe (6), seria średnic 2 – lekka
2NSE	uszczelnienia gumowe stykowe, dwustronne

SPECIFICATIONS

Manufacturer	**NACHI**
Manufacturer designation	**6213-2NSE**
Rolling elements	**single-row ball bearing**