Deep groove ball bearing 6213-2RS1/HC5C3WT SKF

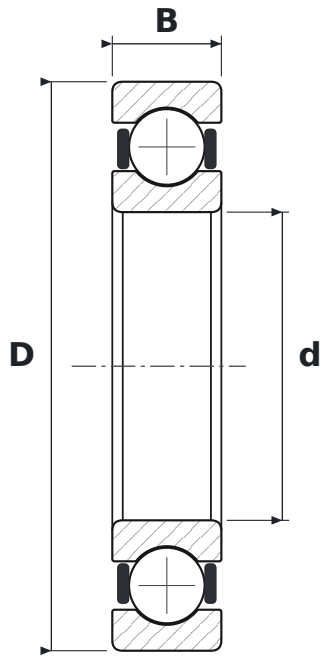

DIMENSIONS

d	bore diameter	**65 mm**
D	outside diameter	**120 mm**
B	width	**23 mm**

WHAT 6213-2RS1/HC5C3WT MEANS

62	łożysko kulkowe zwykłe (6), seria średnic 2 – lekka
2RS1	uszczelnienia stykowe z kauczuku NBR wzmocnione blachą stalową, dwustronne
HC5	elementy toczne z azotku krzemu Si3N4 (łożysko hybrydowe)
C3	radial clearance greater than normal
WT	smar o szerokim zakresie temperatur: zagęszczacz polimocznikowy, olej estrowy, NLGI 2–3

SPECIFICATIONS

Manufacturer	**SKF**
Manufacturer designation	**6213-2RS1/HC5C3WT**
Rolling elements	**single-row ball bearing**
Basic dynamic load rating C	**58.5 kN**
Basic static load rating C0	**40.5 kN**