CASTOMER

DATASHEET

Deep groove ball bearing 6213-2RSR NKE

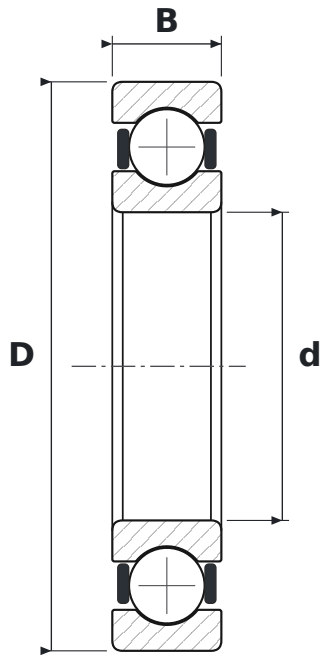

DIMENSIONS

d	bore diameter	**65 mm**
D	outside diameter	**120 mm**
B	width	**23 mm**

WHAT 6213-2RSR MEANS

62	łożysko kulkowe zwykłe (6), seria średnic 2 – lekka
2RSR	uszczelnienia gumowe (NBR) stykowe typu RSR, dwustronne – warga przylega promieniowo do szlifowanego obrzeża pierścienia wewnętrznego

SPECIFICATIONS

Manufacturer	**NKE**
Manufacturer designation	**6213-2RSR**
Rolling elements	**single-row ball bearing**
Mass	**0.989 kg**