# Łożysko kulkowe zwykłe 6213-2Z/VA208 SKF

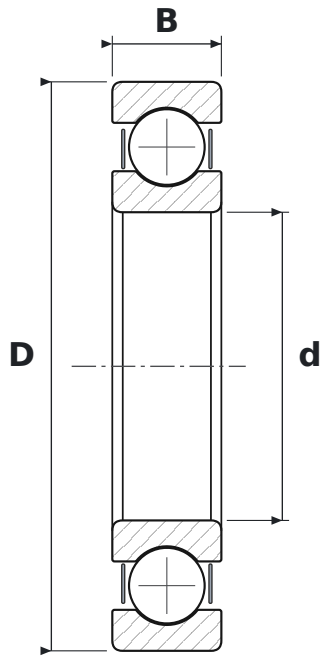


## WYMIARY

| | | |
|---|---|---|
| **d** | średnica wewnętrzna | **65 mm** |
| **D** | średnica zewnętrzna | **120 mm** |
| **B** | szerokość | **23 mm** |

## CO ZNACZY OZNACZENIE 6213-2Z/VA208

| | |
|---|---|
| **62** | łożysko kulkowe zwykłe (6), seria średnic 2 – lekka |
| **2Z** | blaszki ochronne, dwustronne |
| **VA208** | wykonanie do wysokich temperatur (do 350 °C): segmentowy koszyk z grafitu jako środek smarny, części fosforanowane, luz promieniowy wielokrotnie większy od C5, bez dosmarowywania, NSF H1 |

## PARAMETRY

| | |
|---|---|
| Producent | **SKF** |
| Symbol producenta | **6213-2Z/VA208** |
| Elementy toczne | **łożysko kulkowe jednorzędowe** |
| Nośność dynamiczna C | **58,5 kN** |
| Nośność statyczna C0 | **40,5 kN** |