Łożysko kulkowe zwykłe 6213-Z NTN

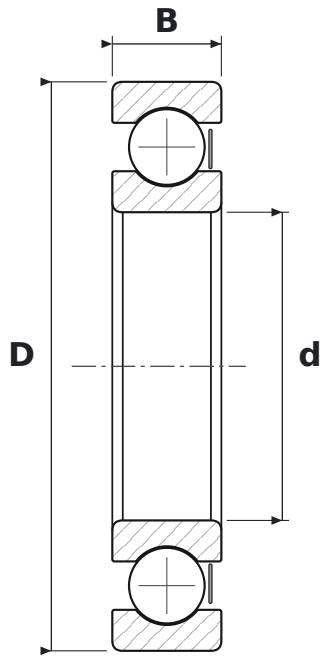

WYMIARY

d	średnica wewnętrzna	**65 mm**
D	średnica zewnętrzna	**120 mm**
B	szerokość	**23 mm**

CO ZNACZY OZNACZENIE 6213-Z

62	łożysko kulkowe zwykłe (6), seria średnic 2 – lekka
Z	blaszka ochronna, jednostronna

PARAMETRY

Producent	**NTN**
Symbol producenta	**6213-Z**
Elementy toczne	**łożysko kulkowe jednorzędowe**
Masa	**1 kg**