Łożysko kulkowe zwykłe 6213-ZENR NACHI

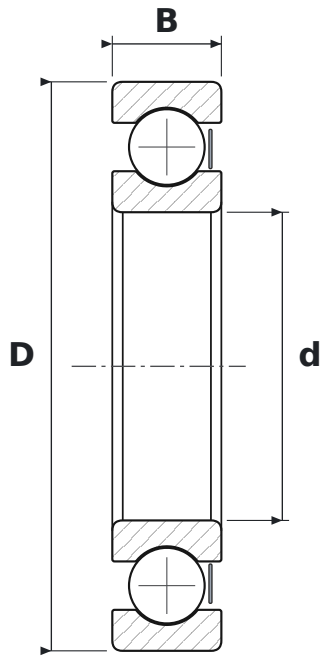

WYMIARY

d	średnica wewnętrzna	**65 mm**
D	średnica zewnętrzna	**120 mm**
B	szerokość	**23 mm**

CO ZNACZY OZNACZENIE 6213-ZENR

62	łożysko kulkowe zwykłe (6), seria średnic 2 – lekka
ZE	blaszka ochronna, jednostronna
NR	rowek z pierścieniem osadczym

PARAMETRY

Producent	**NACHI**
Symbol producenta	**6213-ZENR**
Elementy toczne	**łożysko kulkowe jednorzędowe**