Łożysko kulkowe zwykłe 6213-ZNR NSK

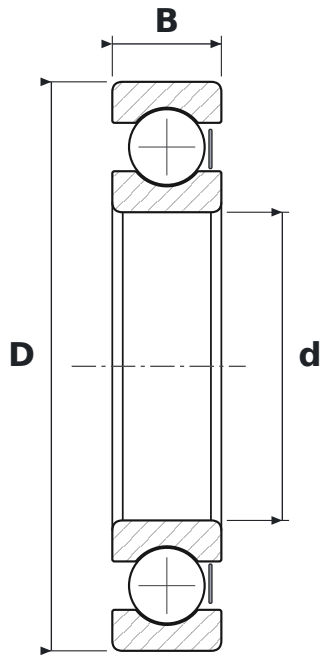

WYMIARY

d	średnica wewnętrzna	**65 mm**
D	średnica zewnętrzna	**120 mm**
B	szerokość	**23 mm**

CO ZNACZY OZNACZENIE 6213-ZNR

62	łożysko kulkowe zwykłe (6), seria średnic 2 – lekka
Z	blaszka ochronna, jednostronna
NR	rowek z pierścieniem osadczym

PARAMETRY

Producent	**NSK**
Symbol producenta	**6213-ZNR**
Elementy toczne	**łożysko kulkowe jednorzędowe**
Masa	**0,995 kg**