# Łożysko kulkowe zwykłe 6214-2Z FAG

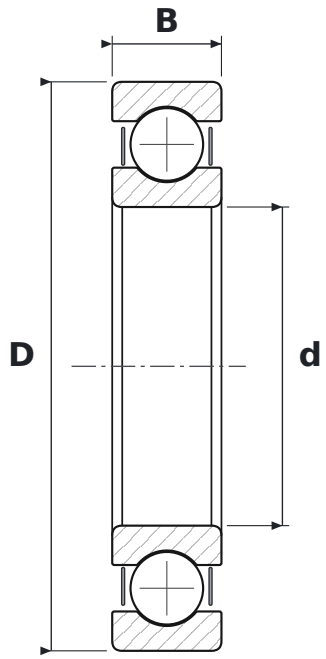


## WYMIARY

| | | |
|---|---|---|
| **d** | średnica wewnętrzna | **70 mm** |
| **D** | średnica zewnętrzna | **125 mm** |
| **B** | szerokość | **24 mm** |

## CO ZNACZY OZNACZENIE 6214-2Z

| | |
|---|---|
| **62** | łożysko kulkowe zwykłe (6), seria średnic 2 – lekka |
| **2Z** | blaszki ochronne, dwustronne |

## PARAMETRY

| | |
|---|---|
| Producent | **FAG** |
| Symbol producenta | **6214-2Z** |
| Elementy toczne | **łożysko kulkowe jednorzędowe** |
| Masa | **1,09 kg** |