Łożysko kulkowe zwykłe 6214-ZC4 NTN

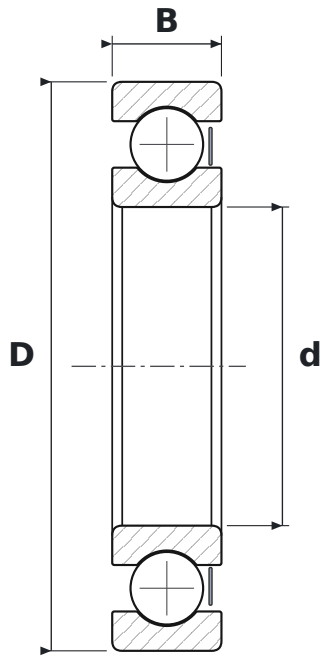

WYMIARY

d	średnica wewnętrzna	**70 mm**
D	średnica zewnętrzna	**125 mm**
B	szerokość	**24 mm**

CO ZNACZY OZNACZENIE 6214-ZC4

62	łożysko kulkowe zwykłe (6), seria średnic 2 – lekka
Z	blaszka ochronna, jednostronna
C4	luz promieniowy duży

PARAMETRY

Producent	**NTN**
Symbol producenta	**6214-ZC4**
Elementy toczne	**łożysko kulkowe jednorzędowe**
Masa	**1,08 kg**