Łożysko kulkowe zwykłe 6214 ZZ NSK

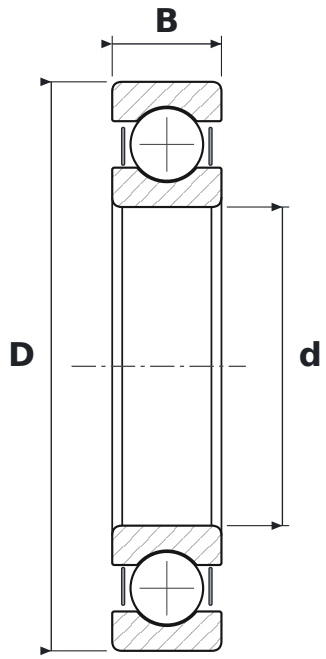

WYMIARY

d	średnica wewnętrzna	**70 mm**
D	średnica zewnętrzna	**125 mm**
B	szerokość	**24 mm**

CO ZNACZY OZNACZENIE 6214 ZZ

62	łożysko kulkowe zwykłe (6), seria średnic 2 – lekka
ZZ	blaszki ochronne, dwustronne

PARAMETRY

Producent	**NSK**
Symbol producenta	**6214 ZZ**
Elementy toczne	**łożysko kulkowe jednorzędowe**