Łożysko kulkowe zwykłe 6214-ZZ SKF

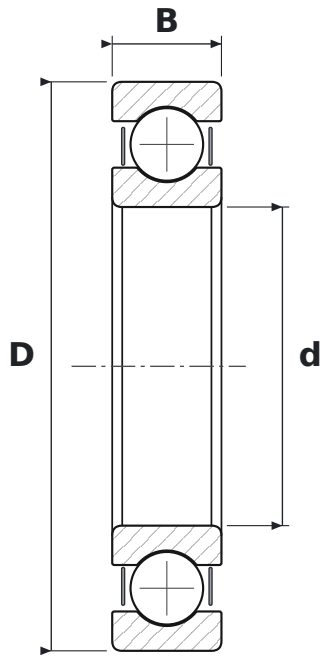

WYMIARY

d	średnica wewnętrzna	**70 mm**
D	średnica zewnętrzna	**125 mm**
B	szerokość	**24 mm**

CO ZNACZY OZNACZENIE 6214-ZZ

62	łożysko kulkowe zwykłe (6), seria średnic 2 – lekka
ZZ	blaszki ochronne, dwustronne

PARAMETRY

Producent	**SKF**
Symbol producenta	**6214-ZZ**
Elementy toczne	**łożysko kulkowe jednorzędowe**
Nośność dynamiczna C	**63,7 kN**
Nośność statyczna C0	**45 kN**
Masa	**1,104 kg**