Łożysko kulkowe zwykłe 6215-2RS TIMKEN

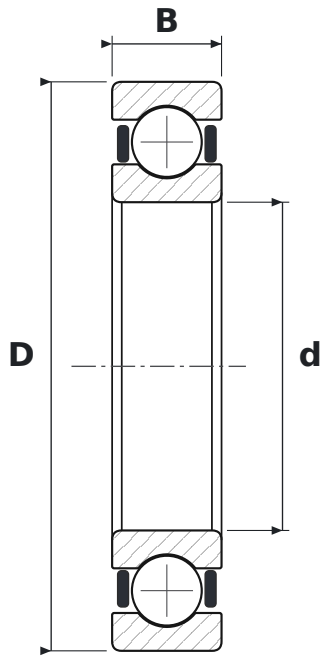

WYMIARY

d	średnica wewnętrzna	**75 mm**
D	średnica zewnętrzna	**130 mm**
B	szerokość	**25 mm**

CO ZNACZY OZNACZENIE 6215-2RS

62	łożysko kulkowe zwykłe (6), seria średnic 2 – lekka
2RS	uszczelnienia gumowe stykowe, dwustronne

PARAMETRY

Producent	**TIMKEN**
Symbol producenta	**6215-2RS**
Elementy toczne	**łożysko kulkowe jednorzędowe**